TEB-IIM
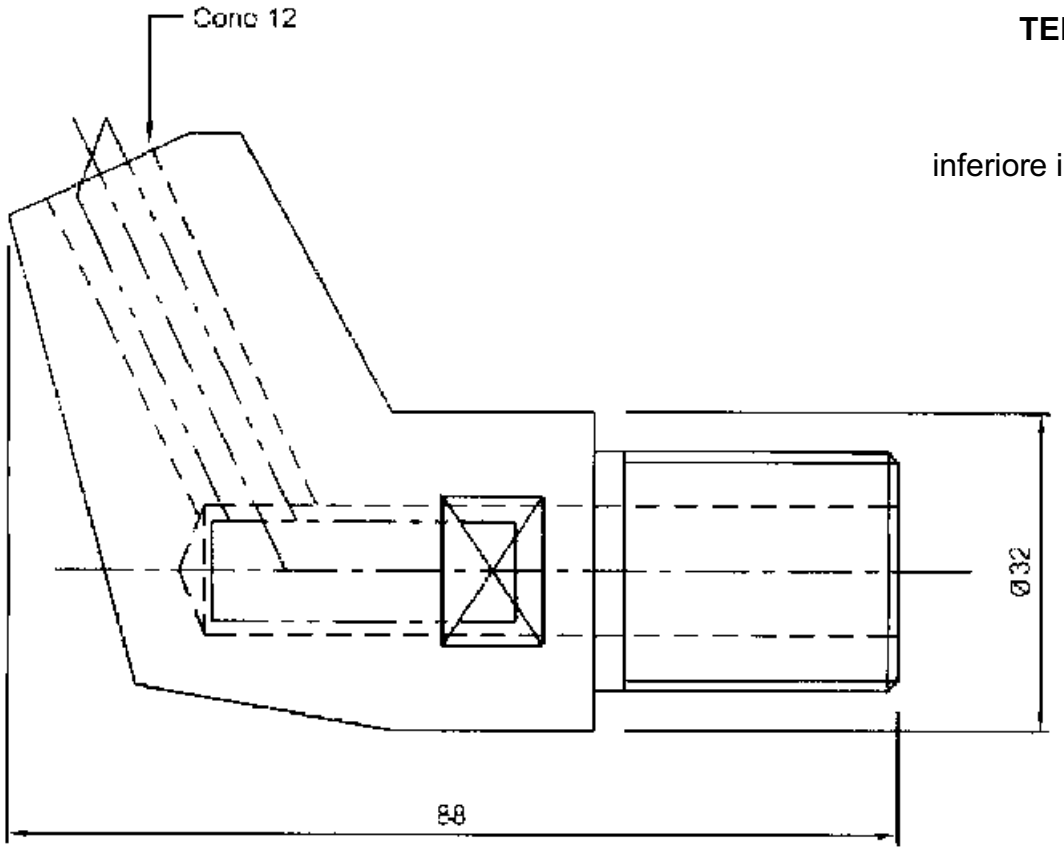
inferiore inclinata